197095 Oras Optima - Smart Bidetta unit, 3 V

EAN: 6414150072635
www.oras.com/ru/products/oras/product/197095

- Ванная комната
- Работает от батарейки
- Хром

ТЕХНИЧЕСКИЕ ДАННЫЕ

Параметры расхода воды

Расход воды при 300 кПа	**0.13 l/s**
Потеря давления при расходе 0.1 л/с	**170 kPa**

Технические характеристики

Подключение горячей воды	**max. +70°C**
Рабочее давление	**100 - 1000 kPa**

Установки ПО

Макс.время подачи воды	**2 min**

Электрические параметры

Батарейка	**AA 1.5 V Lithium x 2, CR 2450 3 V**
Количество подключаемых устройств	**max. 8**

Regulations
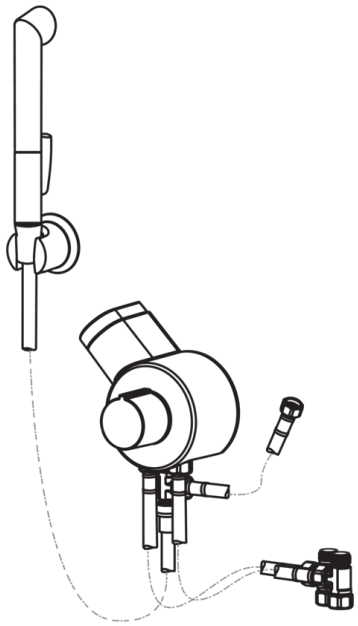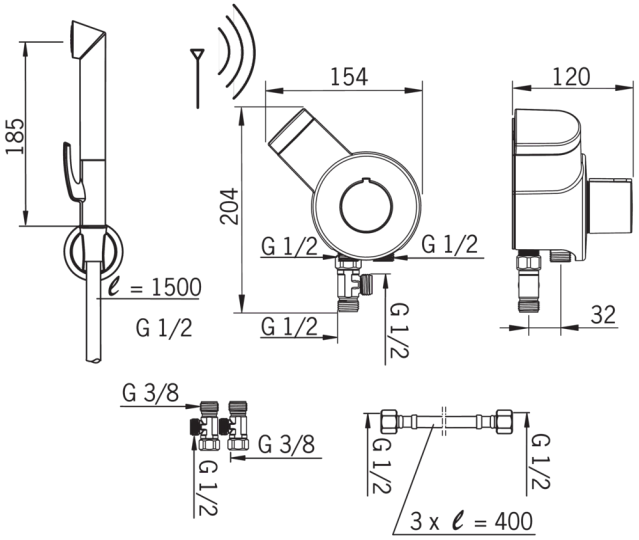
Директива EMC	**CE 2004/108/EY**
Уровень шума	**I (ISO 3822) Oras lab.**
Степень защиты	**IP 55**