6250F Oras Electra - Смеситель для умывальника, 6 V

EAN: 6414150042140
www.oras.com/ru/products/oras/product/6250F

Бесконтактный смеситель для умывальника с рукояткой регулировки температуры (при поставке с завода). Смеситель может быть легко модифицирован для работы с предварительно заданной температурой или для использования предварительно смешанной воды. Работает от батареи 6 В. Смеситель может быть отключен, например, для очистки умывальника, путем размещения заглушки для очистки перед датчиком смесителя. Смеситель оснащен грязевыми фильтрами, обратными клапанами и гибкой подводкой. При установке смесителя не требуется настройка его параметров, поскольку в нем используется усовершенствованный датчик с системой Oras автофокус. Клапан с импульсным управлением обеспечивает длительный срок службы батареи. Ограничитель расхода воды (6 л/мин) позволяет экономить воду (до 0.5 л при однократном использовании).

- Ванная комната, Общественныые места, Медицинские учреждения
- Работает от батарейки, Бесконтактные
- DeckMounted
- Хром
- Предустановленная температура воды
- Грязевой фильтр
- Autofocus Датчик, Электромагнитный клапан
- Гибкая подводка

ТЕХНИЧЕСКИЕ ДАННЫЕ

Параметры расхода воды

Расход воды (300 кПа) (с ограничителем потока)	**0.1 l/s**
Потеря давления при расходе 0.1 л/с	**200 kPa**

Технические характеристики

Подключение горячей воды	**max. +70°C**
Рабочее давление	**100 - 1000 kPa**
Установочные размеры	**G3/8**
ItemProjection	**112 mm**
ItemMaterial	**brass**

Установки ПО

Продолжительность окончат. смыва (авт. настройка)	**2 s ± 1 s**
Макс.время подачи воды	**2 min**
Расстояние опознавания	**optimally preset**

Электрические параметры

Батарейка	**Lithium 2CR5 6 V**

Regulations

Директива EMC	**CE 2004/108/EY**
Уровень шума	**I (ISO 3822)**
Степень защиты	**IP 55**

Тип разрешения

Сетрификат STF	**STF VTT-RTH-00031-11**

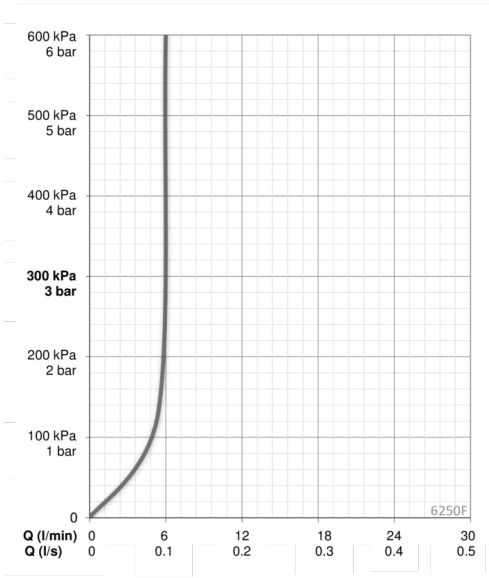

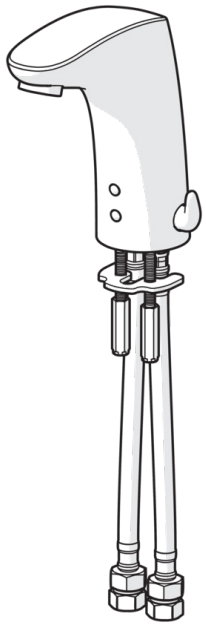

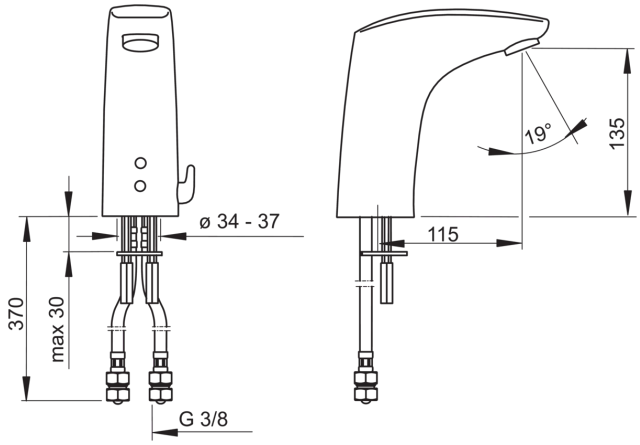

Запасные части

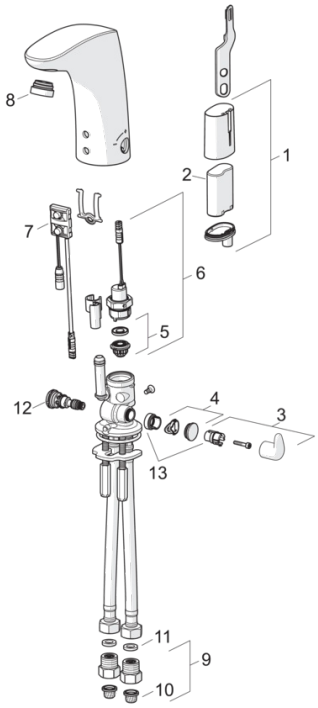

SP6250F

	Код
01	199417V
02	198330
03	600581V
04	600749V
05	199205V
06	199206V
07	600766V
08	198692
09	198473/2
10	199257/2
11	600705/10
12	199201V
13	601061V